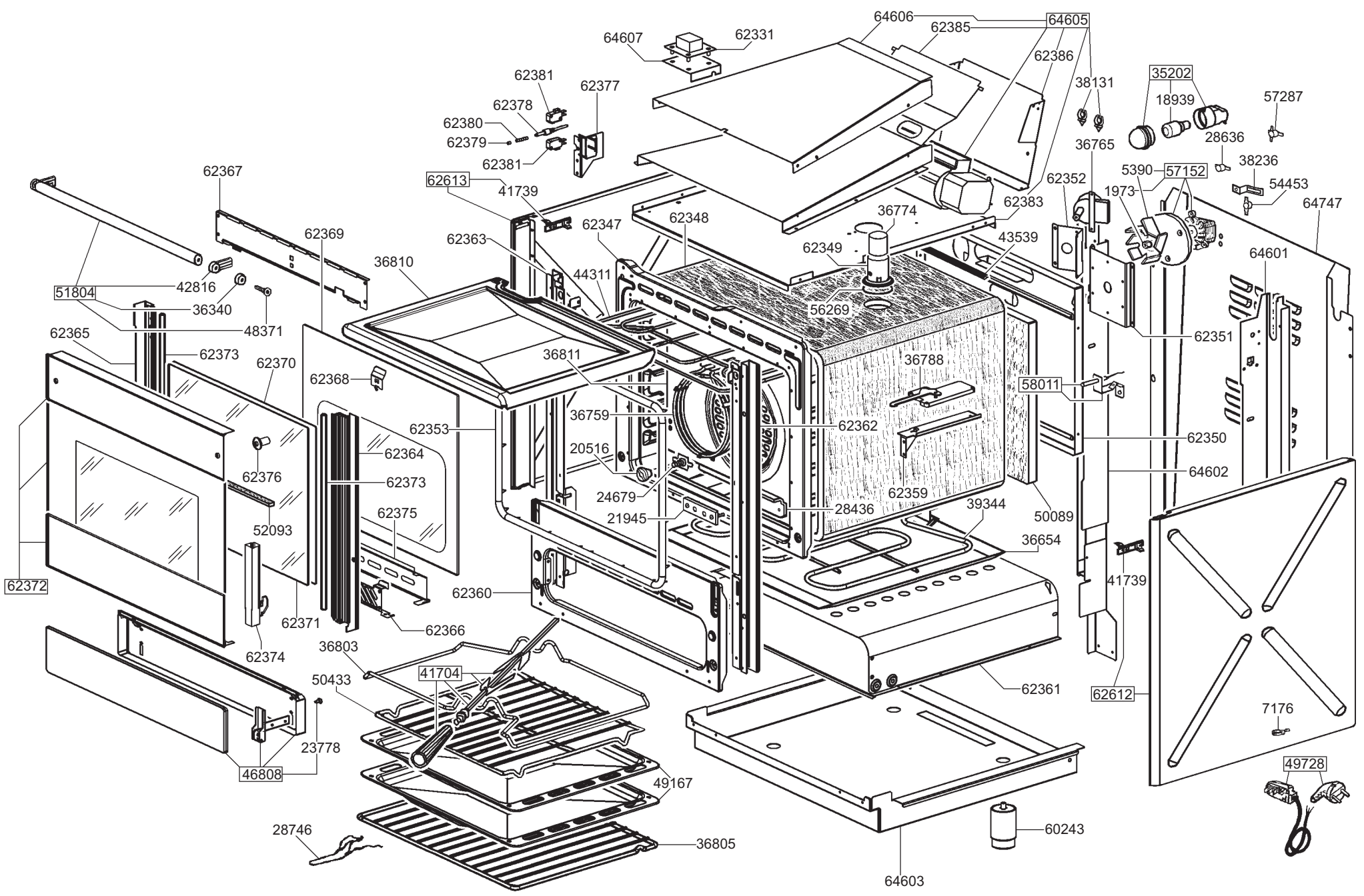
64606
62385
64605
64607
62331
62386
62381
62377
38131
35202
18939
57287
62378
62380
62379
62381
36765
28636
38236
62367
62613
41739
62352
5390
57152
54453
1973
62383
64747
62348
36774
62369
62347
62363
43539
62349
64601
36810
44311
42816
51804
36340
56269
48371
62351
62365
62373
62370
36811
36788
62368
58011
36759
62362
62353
62350
20516
62364
62376
62373
24679
62359
62602
62375
21945
28436
39344
50089
52093
36654
62372
41739
62360
62371
62366
62374
36803
41704
50433
62361
62612
7176
23778
46808
49167
49728
28746
36805
60243
64603

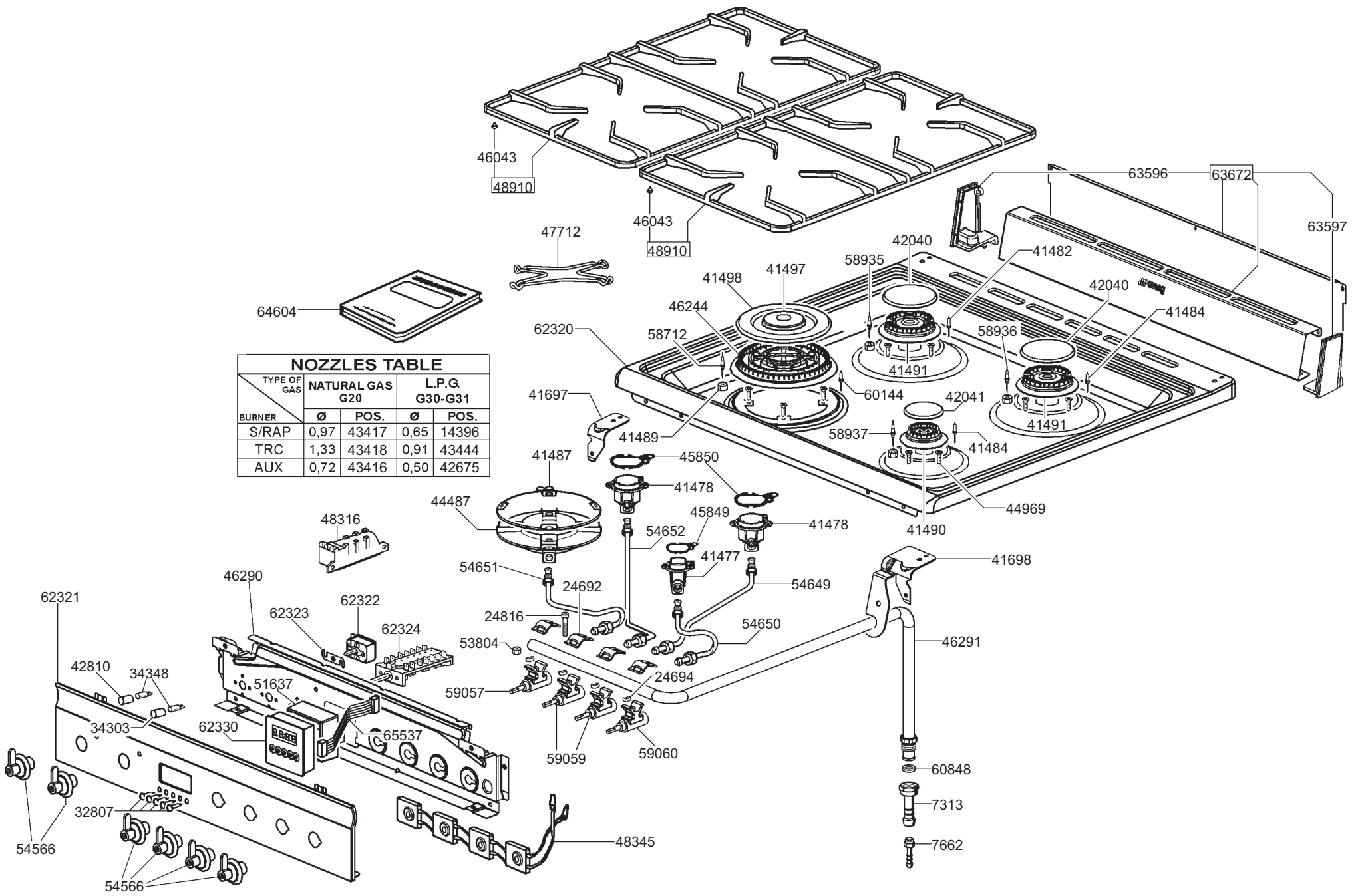

NOZZLES TABLE

TYPE OF GAS / BURNER	NATURAL GAS G20		L.P.G. G30-G31	
	Ø	POS.	Ø	POS.
S/RAP	0,97	43417	0,65	14396
TRC	1,33	43418	0,91	43444
AUX	0,72	43416	0,50	42675